krealux gmbh

RETTUNGSZEICHENLEUCHTE KL11

Für Zentralbatterieanlagen

TYP KL11-25 Deckenaufbaumontage
Best. Nr.: KL11-2503-DM

Gehäusematerial	Aluminium
Gehäusefarbe	Silber
Displayscheibe	Acrylglas
Erkennungsweite	25 Meter
Lichttechnik	LED
Anschluss-Spannung	230V 50Hz
Schutzart	IP 40
Schutzklasse	I
Grösse (L x B x H)	274 x 40 x 220 mm
Gewicht (ca.)	450 gr
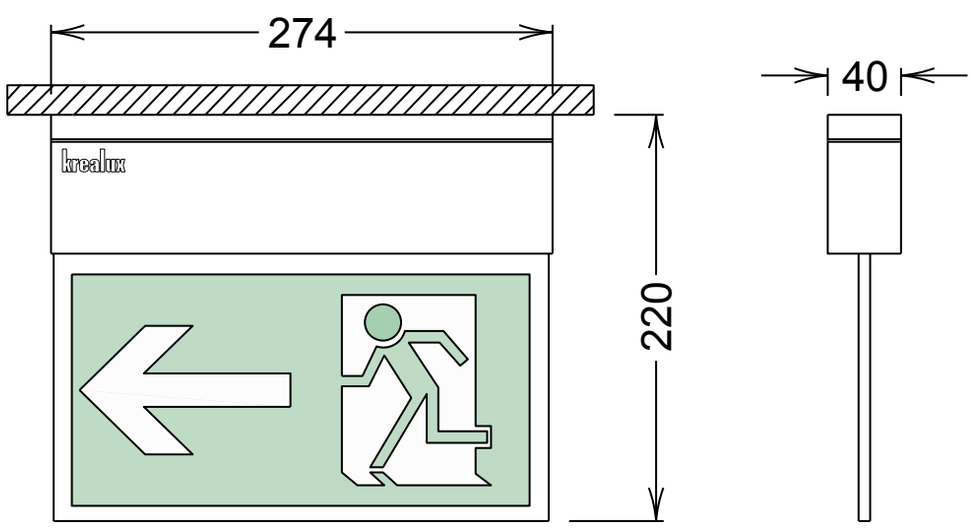
Einseitige/Beidseitige Rettungszeichenleuchte mit komplettem Piktogrammsatz zur Selbstmontage (links/rechts/unten) für Zentralbatterieanlagen.
Lebensdauer der LED > 50.ooo Stunden.
Lieferung erfolgt einschließlich Deckenaufbaumodul.